ILKA
Axial Reverse Fan
450 mm

Impeller material of fan: Steel with electrostatic paint coating
Direction of rotation: Counterclockwise, seen on impeller
Fan ingress protection: IP54
Insulation class: F
Mode of operation: Continuous operation
Fan application:HVAC systems, condensers and evaporators.

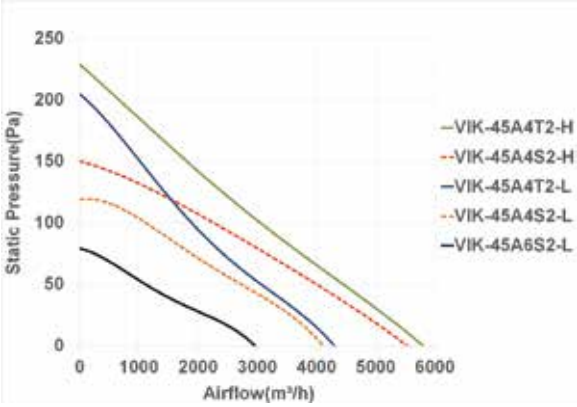

فن آکسیال صنعتی ایلکا فلزی معکوس
450 mm

جنس پروانه فن : فولاد با پوشش رنگ الکترو استاتیک
درجه حفاظت فن : IP54
جهت چرخش :پاد ساعتگرد از سمت پروانه
کلاس عایق بندی موتور : F
نوع عملکرد موتور : دائم کار
کاربرد فن : سیستم های تاسیساتی،کندانسورها و اواپراتورها

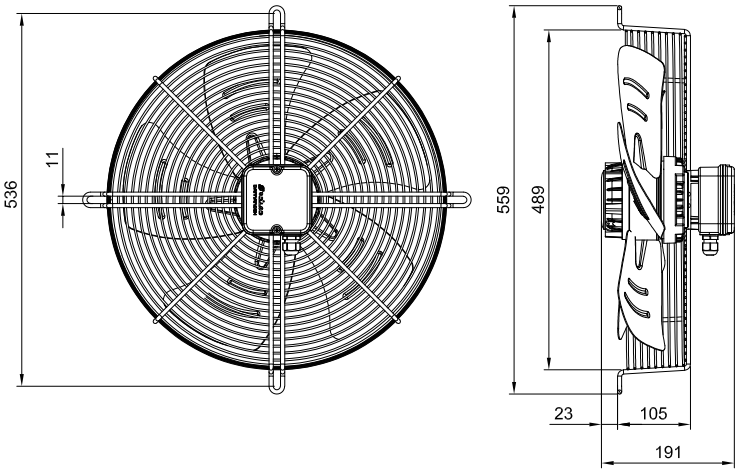

میزان بالاترین هوادهی فن (Max Air Flow) مربوط به حالت آزاد (Free Delivery) است.

NO	Model	Fan Diameter (mm)	Voltage (V)	Current (A)-Free	Current (A)-Max	Power (W)-Free	Power (W)-Max	Speed (rpm)	Air flow (m3/h)	IP	Weight (Kg)	Sound Pressure Level* (dBA)
1	VIK-45A4S2-L	450	220	0.75	0.8	155	165	1275	4150	54	5.8	63
2	VIK-45A4S2-H	450	220	1.35	1.55	280	320	1330	5600	54	9.1	69
3	VIK-45A6S2-L	450	220	0.5	0.55	100	110	900	3000	54	7.9	54
4	VIK-45A4T2-L	450	380	0.5	0.55	175	190	1350	4300	54	5.8	63
5	VIK-45A4T2-H	450	380	0.7	0.8	280	330	1320	5800	54	9.1	69

* صدای محصول در فاصله معادل سه برابر قطر محصول (حداقل ۱/۵ متر) اندازه گیری شده است.