کالاصنعتی

کاتالوگ محصولات شیوا امواج

Shiva Amvaj catalog

فهرست مطالب

مقدمه ---------- 3

درباره کالاصنعتی ---------- 3

درباره شرکت شیوا امواج ---------- 6

مشخصات و راهنمای نصب سوپر کنترل فاز SMB - 5P ---------- 7

سوپر کنترل فاز ---------- 8

معرفی دستگاه ---------- 8

ویژگی ها ---------- 8

مشخصات فنی ---------- 9

نقشه و راهنمای نصب ---------- 9

عملکرد پیچ های تنظیم (POT) ---------- 9

ابعاد و اندازه ---------- 10

عملکرد نشانگرها ---------- 10

kalasanati.com | کالاصنعتی

مقدمه

درباره کالاصنعتی

گروه کالاصنعتی با هدفِ تعریفِ چارچوبی حرفه‌ای و راهبردی برای پاسخ به نیازهای بنیادینِ صنایع، کارخانجات و واحدهای تولیدی کشور شکل گرفته است. کالاصنعتی امروز فراتر از یک ساختارِ فروشگاهیِ سنتی عمل می‌کند و به‌عنوان یک زنجیره‌ی تأمینِ یکپارچه و تخصصیِ B2B در صنعتِ ایران شناخته می‌شود؛ مجموعه‌ای که بر پایه‌ی پیوندِ میانِ ظرفیت‌های بازرگانی و نیازمندی‌های واقعیِ بدنه‌ی اجراییِ صنعت بنا شده است.

اصلِ بنیادینِ عرضه و سامان‌دهیِ تأمین منطقِ کاری کالاصنعتی بر این اصل استوار است که تجهیزات و کالاهای سنگینِ صنعتی باید در کوتاه‌ترین زمانِ ممکن، با اصالتِ تضمین‌شده و به‌صورتِ مستقیم از سوی تولیدکنندگان و بازرگانانِ معتبر، به خطوطِ تولیدِ کارخانجاتِ کشور برسند. کالاصنعتی با اتکا به زیرساختِ دیجیتال و زنجیره‌ی لجستیکِ تخصصیِ خود، نقشی محوری در این سامان‌دهی و مدیریتِ یکپارچه‌ی زنجیره‌ی تأمین بر عهده دارد؛ فرایندی که نتیجه‌ی مستقیمِ آن، ساده‌سازیِ خریدهای پیچیده‌ی صنعتی، کاهشِ توقف و خطا در تأمین، و در نهایت افزایشِ بهره‌وریِ صنایعِ کشور است.

وجوهِ تمایز و ارزش‌های ما

راهکارهای مهندسی و مشاوره‌ی فنیِ جامع: ارزشِ واقعیِ تأمینِ تجهیزاتِ صنعتی، فراتر از تحویلِ صرفِ کالا، در ارائه‌ی مشاوره‌ی دقیقِ فنی-مهندسی و متناسب با شرایطِ خطوطِ تولید نهفته است. کارشناسانِ متخصصِ ما با ارائه‌ی دیتاشیت و نقد و بررسیِ فنی، خریدی آگاهانه و پایدار را برای مدیرانِ فنی و تدارکاتی رقم می‌زنند؛ چرا که آموزش و اطلاع‌رسانیِ درست را بخشی جدایی‌ناپذیر از تأمینِ مسئولانه می‌دانیم.

تأمینِ مسئولانه و روابطِ پایدار: همکاریِ مستمر با صنایعِ بزرگِ فولاد، سیمان، پتروشیمی و مجموعه‌های دستگاه‌سازیِ سراسرِ کشور، حاصلِ تعهدِ ما به تأمینِ مسئولانه، تضمینِ اصالت و پایشِ دقیقِ کالا تا لحظه‌ی تحویل به خطِ تولید است

سبدِ جامعِ محصولات و دپارتمان‌های تخصصیِ کالاصنعتی

گروه کالاصنعتی با هدفِ تعریفِ چارچوبی حرفه‌ای و راهبردی برای پاسخ به نیازهای بنیادینِ صنایع، کارخانجات و واحدهای تولیدی کشور شکل گرفته است. کالاصنعتی امروز فراتر از یک ساختارِ فروشگاهیِ سنتی عمل می‌کند و به‌عنوان یک زنجیره‌ی تأمینِ یکپارچه و تخصصیِ B2B در صنعتِ ایران شناخته می‌شود؛ مجموعه‌ای که بر پایه‌ی پیوندِ میانِ ظرفیت‌های بازرگانی و نیازمندی‌های واقعیِ بدنه‌ی اجراییِ صنعت بنا شده است.

اصلِ بنیادینِ عرضه و سامان‌دهیِ تأمین

منطقِ کاری کالاصنعتی بر این اصل استوار است که تجهیزات و کالاهای سنگینِ صنعتی باید در کوتاه‌ترین زمانِ ممکن، با اصالتِ تضمین‌شده و به‌صورتِ مستقیم از سوی تولیدکنندگان و بازرگانانِ معتبر، به خطوطِ تولیدِ کارخانجاتِ کشور برسند. کالاصنعتی با اتکا به زیرساختِ دیجیتال و زنجیره‌ی لجستیکِ تخصصیِ خود، نقشی محوری در این سامان‌دهی و مدیریتِ یکپارچه‌ی زنجیره‌ی تأمین بر عهده دارد؛ فرایندی که نتیجه‌ی مستقیمِ آن، ساده‌سازیِ خریدهای پیچیده‌ی صنعتی، کاهشِ توقف و خطا در تأمین، و در نهایت افزایشِ بهره‌وریِ صنایعِ کشور است.

وجوهِ تمایز و ارزش‌های ما

راهکارهای مهندسی و مشاوره‌ی فنیِ جامع: ارزشِ واقعیِ تأمینِ تجهیزاتِ صنعتی، فراتر از تحویلِ صرفِ کالا، در ارائه‌ی مشاوره‌ی دقیقِ فنی-مهندسی و متناسب با شرایطِ خطوطِ تولید نهفته است. کارشناسانِ متخصصِ ما با ارائه‌ی دیتاشیت و نقد و بررسیِ فنی، خریدی آگاهانه و پایدار را برای مدیرانِ فنی و تدارکاتی رقم می‌زنند؛ چرا که آموزش و اطلاع‌رسانیِ درست را بخشی جدایی‌ناپذیر از تأمینِ مسئولانه می‌دانیم.

تأمینِ مسئولانه و روابطِ پایدار: همکاریِ مستمر با صنایعِ بزرگِ فولاد، سیمان، پتروشیمی و مجموعه‌های دستگاه‌سازیِ سراسرِ کشور، حاصلِ تعهدِ ما به تأمینِ مسئولانه، تضمینِ اصالت و پایشِ دقیقِ کالا تا لحظه‌ی تحویل به خطِ تولید است.

کالاصنعتی با پوششِ گسترده‌ی نیازهای صنعت، سبدِ کالایی و خدماتِ مهندسیِ خود را در قالبِ هشت دپارتمانِ تخصصی عرضه می‌کند

1. دپارتمانِ تخصصیِ الکتروموتور: تأمین و توزیعِ جامعِ انواع الکتروموتورهای صنعتی و خانگی؛ شاملِ الکتروموتورهای تک‌فاز و سه‌فاز (پوسته‌ی آلومینیومی و چدنی)، ضدانفجار، ترمزدار، تخت، موتورهای کولری و نسلِ جدیدِ موتورهای کم‌مصرف و هوشمند (BLDC)، به‌همراهِ کلیه‌ی لوازمِ جانبی.

2. دپارتمانِ تخصصیِ گیربکس‌های صنعتی: ارائه‌ی طیفِ وسیعی از تجهیزاتِ انتقالِ قدرت؛ شاملِ گیربکس‌های حلزونی، هلیکال (شافتِ مستقیم)، بول‌هلیکال، چندمحوره و روسی، گیربکس‌های سنگینِ اکسترودر، بالابر، جک‌اسکرو، کتابی و انواعِ کاهنده‌های سرعتِ خطوطِ تولید.

3. دپارتمانِ تخصصیِ پمپ و تجهیزاتِ سیالات: پاسخگوییِ جامع به مصارفِ خانگی، کشاورزی و صنعتی؛ با ارائه‌ی پمپ‌های خانگی، کشاورزی، استخری، دنده‌ای، لجن‌کش، کف‌کش، سیرکولاتور، جتی، بشقابی، شناور، وکیوم، کارواش، دوزینگ‌پمپ (تزریق)، مونوپمپ، پمپ‌های مگنتی، دیافراگمی، ساید چنل و انواعِ موتورپمپ‌های دیزلی و بنزینی.

4. دپارتمانِ تجهیزاتِ برقِ صنعتی و اتوماسیون: مدیریت و هوشمندسازیِ خطوطِ صنعتی؛ شاملِ انواع اینورترهای تک‌فاز و سه‌فاز (درایوهای صنعتی و آسانسوری)، سیستم‌های کنترلیِ PLC، تجهیزاتِ فرمان و کلیدزنی، کنتاکتورها و انواعِ موتور ویبره‌های استاندارد و فلانج‌دار.

5. دپارتمانِ تخصصیِ انرژی: تأمینِ راهکارها و تجهیزاتِ جامعِ تبدیل و ذخیره‌سازیِ انرژی؛ شاملِ انواع موتوربرق، ژنراتورهای صنعتی، باتری‌های تخصصی، سیستم‌های برقِ اضطراری و یوپی‌اس (UPS) و توسعه‌ی راهکارهای نوینِ انرژیِ خورشیدی (سولار).

6. دپارتمانِ تخصصیِ فن و تهویه‌ی صنعتی: پشتیبانی، طراحی و ارائه‌ی دامنه‌ی گسترده‌ای از سیستم‌های تهویه و جریانِ هوا؛ شاملِ انواع فن‌های صنعتی، هواکش‌ها، دمنده‌ها، مکنده‌ها و تجهیزاتِ تخصصیِ تهویه‌ی مطبوعِ کارگاهی و کارخانجاتی.

7. دپارتمانِ قطعاتِ صنعتی و قطعاتِ یدکی: تأمینِ قطعاتِ استراتژیکِ خطوطِ تولید؛ شاملِ انواع بلبرینگ‌های شیارعمیق، خودتنظیم و کف‌گرد، رولبرینگ‌های کروی، انواعِ یاتاقان‌های صنعتی و کوپلینگ‌های تخصصی (دنده‌ای، لقمه‌ای، دیسکی، میل‌پینی و N-eupex).

8. دپارتمانِ تخصصیِ ابزارآلاتِ صنعتی: تأمین و تجهیزِ جامعِ کارگاه‌ها و واحدهای صنعتی با ارائه‌ی دامنه‌ی گسترده‌ای از ابزارآلاتِ دستی، برقی، بادی و کارگاهیِ تخصصی؛ فراتر از مصارفِ عمومی و ابزارهای شارژی، جهتِ پشتیبانیِ کاملِ فرایندهای ساخت، مونتاژ، تعمیرات و نگهداری (MRO) در خطوطِ تولید

kalasanati.com | کالاصنعتی

درباره شرکت شیوا امواج

- شرکت شیوا امواج آسیا در سال ۱۳۶۷ در شهر اصفهان، ایران تاسیس گردیده است. فعالیت شرکت در زمینه ساخت و تولید دستگاههای برق صنعتی و انواع رله ها که در صنعت برق کاربرد دارند می‌باشد.

ساخت دستگاههای سفارشی برای شرکت ها و کارخانجات مختلف صنعتی با کیفیت قابل اطمینان و ضمانت رسمی ۳ ساله در دستور کار ماست

SHIVA Amvaj

kalasanati.com | کالاصنعتی

مشـخصات و راهنمـای نصـب
سـوپر کنتـرل فـاز
SMB - 5P

سوپرکنترل فاز

معرفی دستگاه

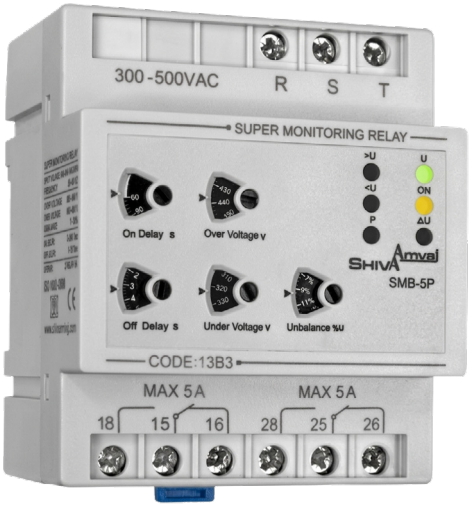

Model	SMB - 5P	مدل
Code	13B3	کد محصول
Weight	190 gr	وزن
Dimension	72×86×60	ابعاد
IP	30	حفاظت

ویژگی ها

- کنترل دقیق شبکه برق به دلیل عدم استفاده از نول(برق دارشدن نول دربعضی مواقع)
- حفاظت در برابر
  افزایش وکاهش ولتاژ
  عدم توالی (جابجایی) وعدم تقارن فازها
  قطع هر کدام از فازها
- ۶ عدد نشانگر برای اعلام
  U : برق شبکه
  ON : وصل رله
  ΔU : عدم تقارن فازها
  >U : افزایش ولتاژ
  <U : کاهش ولتاژ
  P : عدم توالی (جابجایی) فازها
- قابلیت تنظیم پارامترهای عدم تقارن و تأخیر زمان وصل توسط کاربر
- عدم تغییر پارامترها در اثر ضربات کنتاکتور تابلو

kalasanati.com | کالاصنعتی

مشخصات فنی

- ولتاژ تغذیه استارت 3PH - 300-500VAC / 50-60Hz
- کارآیی در دما: 65°C+ ... 20°C-
- رطوبت: 70%
- خروجی: 2 عدد رله 5A
- تاخیر زمان وصل : 2-240 ثانیه
- تاخیر زمان قطع : 10 - 0 ثانیه
- تاخیر زمان قطع برای کاهش ولتاژدر لحظه استارت : 5+ ثانیه تاخیر زمان قطع
- قطع برای افزایش ولتاژ : 400 - 480V
- قطع برای کاهش ولتاژ : 300 - 380V
- قطع برای عدم تقارن : 25% - 7

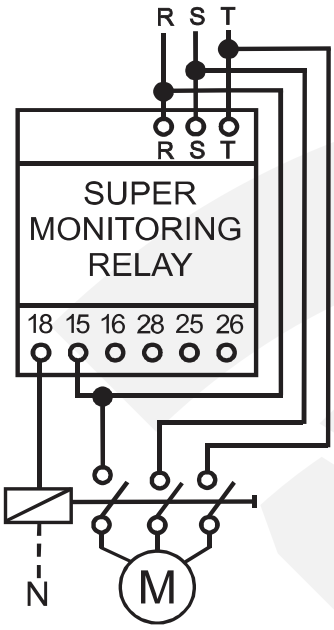

نقشه و راهنمای نصب

- دستگاه را با استفاده از ریل در محل مورد نظر نصب نمایید. برای نصب روی تابلو از قاب پانل شیوا امواج استفاده نمایید.

سپس طبق نقشه سیم کشی کنید.

عملکرد پیچ های تنظیم (POT)

نام POT	محدوده تغییرات	توضیحات
On Delay S	2-240 s	زمان قابل تنظیم برای وصل رله از زمان وصل دستگاه به شبکه یا بعد از رفع خطا (تأخیر در وصل)
On Delay S	0-10 s	زمان قابل تنظیم برای قطع رله هنگام وجود خطا
Over Voltage V	400-480 v	قطع رله در صورت افزایش ولتاژ بیش از حد تنظیم شده

kalasanati.com | کالاصنعتی

نام POT	محدوده تغییرات	توضیحات
Under Voltage V	300-380 v	قطع رله در صورت کاهش ولتاژ کمتر از حد تنظیم شده
Unbalance	7-25 %	قطع رله در صورت افزایش اختلاف ولتاژ بین فازها بیش از حد تنظیم شده(نسبت به میانگین ولتاژ شبکه)

عملکرد نشانگرها

نام نشانگر	رنگ	توضیحات
U	سبز	ولتاژ شبکه
ON	زرد	وصل رله
U	قرمز	عدم تساوی فازها
U<	قرمز	افزایش ولتاژ
U>	قرمز	کاهش ولتاژ
P	قرمز	جابجایی فازها یا دوفاز شدن

تذکر ۱: نشانگرهای خطا به محض وجود خطا روشن می شوند.

تذکر ۲: قطع رله با روشن شدن نشانگرهای خطا و سپری شدن زمان تأخیر قطع Off Delay می باشد

ابعاد و اندازه

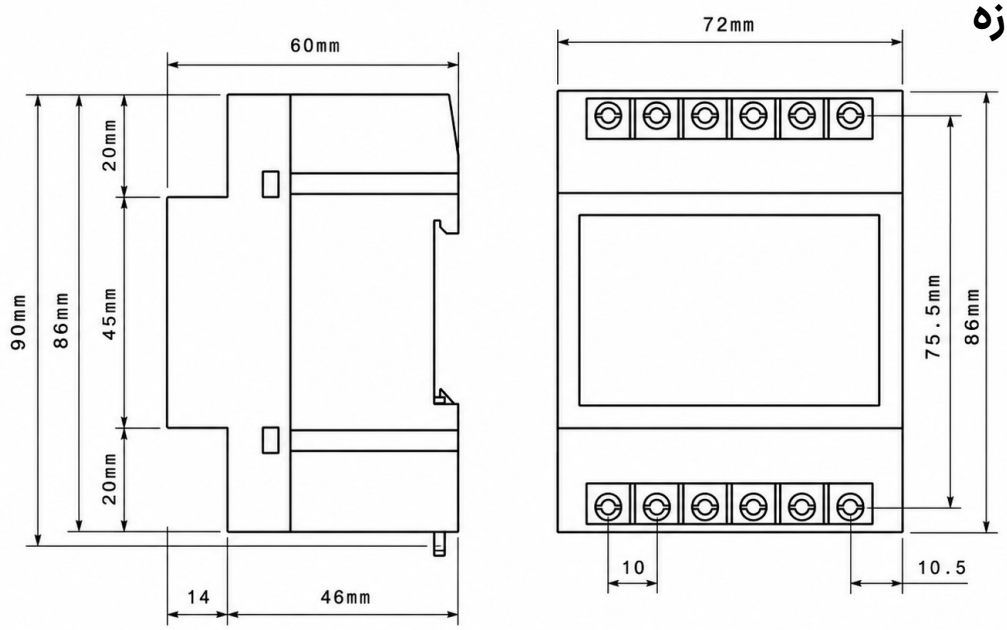

kalasanati.com | کالاصنعتی