

LRP25-50/180

پمپ سیرکولاتور لئو سری LRP
LRP Circulation Pump

مشاهده قیمت و خرید پمپ

اطلاعات عمومی General Information

مشخصه	مقدار
جنس بدنه	برنج یا چدن مقاوم در برابر زنگ‌زدگی
جنس پروانه	نوریل (Noryl)
تحمل حرارتی پروانه	تا ۱۵۰ درجه سانتی‌گراد
جنس شفت	سرامیکی با ۹۵٪ آلومینا
محدوده دمای کاری سیال	۲ تا ۱۱۰ درجه سانتی‌گراد
موتور سه‌سرعته با سیم‌پیچ مسی	
کلاس عایق	H
درجه حفاظت	IP44

اطلاعات فنی Technical Information

مشخصه	unit	مقدار		
وضعیت		3 (III)	2 (II)	1 (I)
توان	W	43	66	75
حداکثر دبی (میزان آبدهی)	l/min	35	53	63
حداکثر هد (ارتفاع آبدهی)	m	3.20	4.90	5.2

نمودار هد - دبی Head-Flow Chart

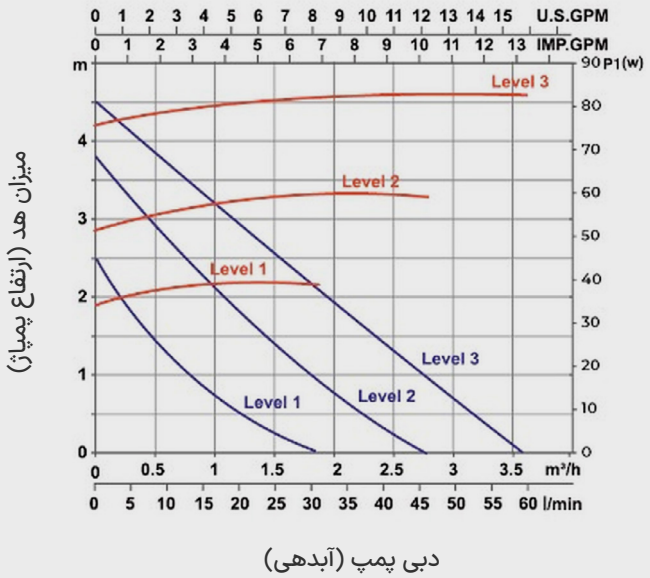

دبی پمپ (آبدهی)

مشخصات پمپ Pump Specifications

مشخصه	unit	مقدار
مدل پمپ		LRP25-50/180
ولتاژ پمپ	V	220-240
فرکانس	Hz	50
وزن خالص	Kg	2.55
وزن بسته بندی	Kg	2.71
ابعاد بسته بندی	mm	195x150x140

کاربرد ها Applications

- گردش آب در سیستم‌های گرمایش، تهویه و تهویه مطبوع (HVAC)
- گردش آب در سامانه‌های گرمایش مرکزی و منطقه‌ای
- گردش و تقویت فشار آب گرم خانگی، از جمله در سامانه‌های آب گرم خورشیدی
- گردش آب سرد و گرم در تجهیزات کمکی صنعتی

نقشه ابعادی Dimensional Drawing

G (mm)	H1 (mm)	H (mm)	B1(mm)	B(mm)	L (mm)
G1.5	25	130	75	125	180

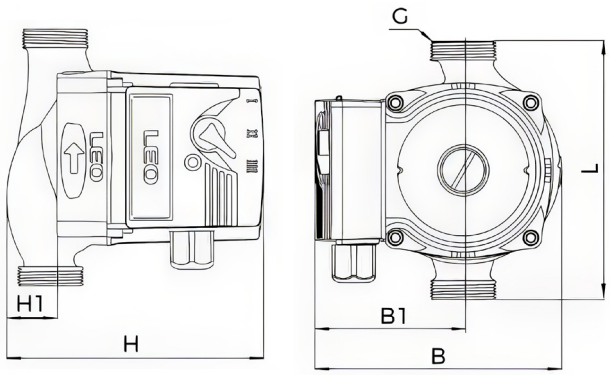

صفحه بعدی

اجزا سازنده Pump Specifications

شماره	اسم قطعه	جنس
1	روتور	
2	واشر تنظیم یاتاقان کف‌گرد	Noryl
3	تکیه‌گاه حلقه کف‌گرد	Sillicon rubber
4	بوش‌ها	Graphite
5	یاتاقان جلو	Alumina
6	درپوش تکیه‌گاه پمپ	Stainless steel
7	شیر یک‌طرفه	Sillicon rubber
8	قطعه قفل‌کننده	Stainless steel
9	پروانه	PPO
10	بدنه پمپ	Cast iron/Brass
11	حلقه داخلی بدنه پمپ (اینسرت)	Stainless steel
12	یاتاقان عقب	Alumina
13	مجموعه غلاف روتور	Stainless steel
14	آب‌بند مجموعه غلاف روتور	Silicon rubber
15	درپوش جلویی استاتور	PA66
16	استاتور	
17	درپوش پشتی استاتور	PA66
18	پوسته موتور	ADC12
19	پیچ تخلیه	Copper
20	برد تنظیم دور موتور	
21	درپوش جعبه ترمینال	ABS
22	جعبه ترمینال	PC
23	خازن	

نقشه انفجاری Exploded view

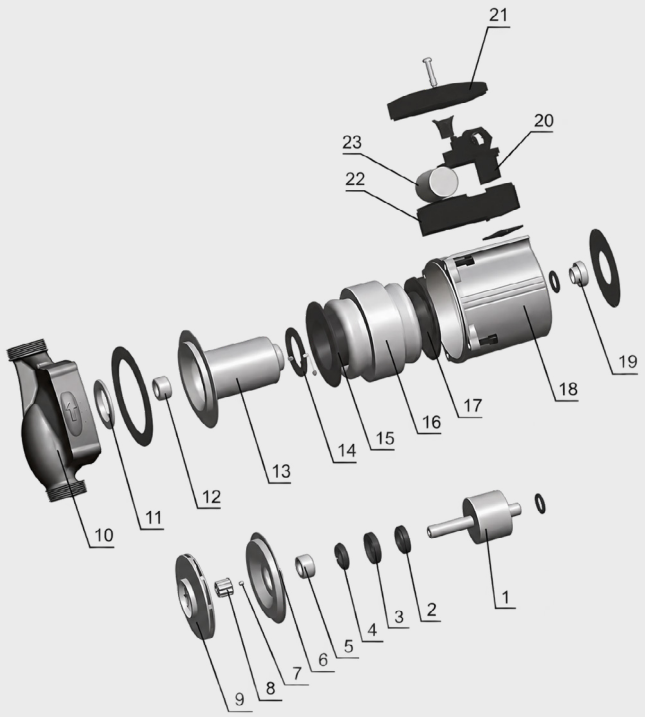

صفحه قبلی