

# LPP40-13-0.75/2

## پمپ سیرکولاتور لئو سری LRP
## LRP Circulation Pump

مشاهده قیمت و خرید پمپ

### اطلاعات عمومی General Information

| مشخصه | مقدار |
|---|---|
| جنس بدنه | چدن (QT400, HT200) |
| جنس پروانه | چدن و استیل (AISI 304, HT200) |
| حداکثر دمای سیال | تا 90+ درجه سانتی‌گراد |
| جنس شفت | استیل 304 و فولاد 45 |
| حداکثر دمای محیط | 40+ درجه سانتی‌گراد |
| حداکثر ارتفاع نصب از سطح دریا | 1000 متر |
| حداکثر فشار کاری | 10 یا 16 بار |
| کلاس عایق | F |
| درجه حفاظت | IP55 |

الکتروموتور استاندارد با محفظه کاملاً بسته و سیستم خنک‌کاری با هوا

### اطلاعات فنی Technical Information

| مشخصه | unit | مقدار |
|---|---|---|
| توان | W | 0.75 |
| سرعت نامی (دور نامی) | r/min | 2900 |
| دبی نامی (میزان آبدهی) | m³/h | 10 |
| | lit/min | 167 |
| هد نامی ( ارتفاع آبدهی) | m | 13 |
| حداکثر دبی (میزان آبدهی) | m³/h | 15.5 |
| | lit/min | 258 |
| حداکثر هد ( ارتفاع آبدهی) | m | 16.5 |
| NPSHc | m | 2 |

### نقشه ابعادی Dimensional Drawing

| M | ΦA | AC | AD | ΦP | B3 | B2 | B1 | H2 | H1 | H | L2 | L1 |
|---|---|---|---|---|---|---|---|---|---|---|---|---|
| - | - | 150 | 125 | 120 | - | 123 | 123 | 161 | 130 | 562 | 247.5 | 340 |

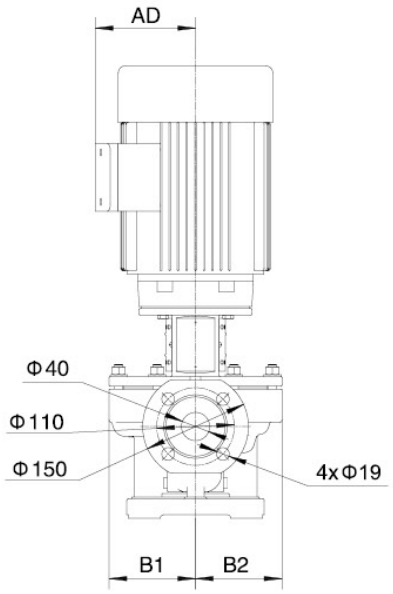


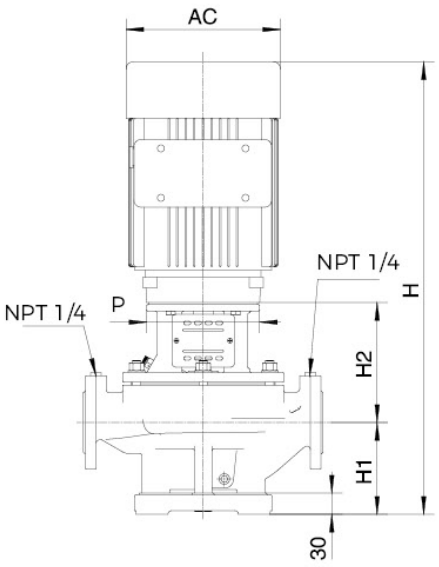


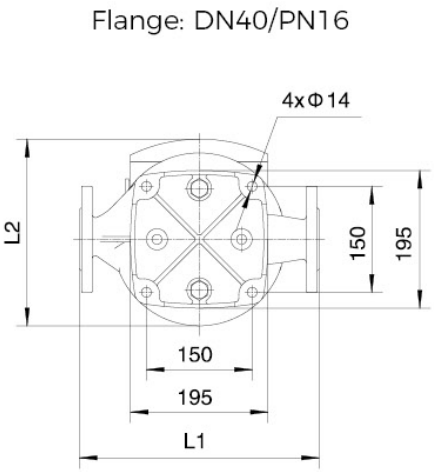


* تمامی ابعاد به میلیمتر هستند

صفحه بعدی

# دیتاشیت پمپ سیرکولاتور خطی سری LPP

## نمودار راندمان هیدرولیکی Hydraulic Performance

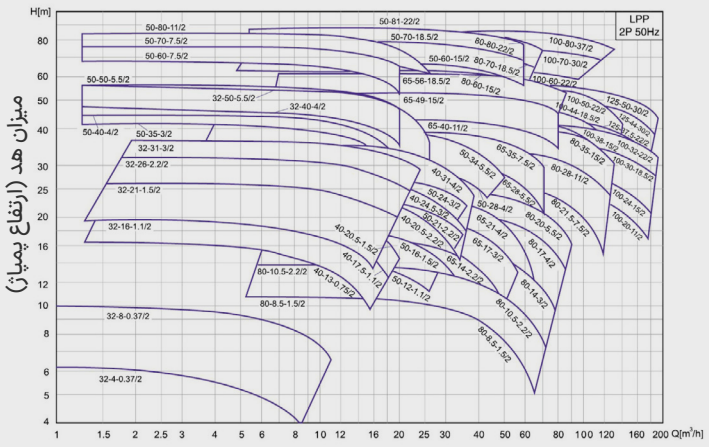


## کاربرد ها Applications

- سیستم‌های گرمایشی (Heating Systems)
- سیستم‌های تهویه مطبوع (Air Conditioning Systems)
- سیستم‌های آبرسانی (Water Supply Systems)
- کاربردهای صنعتی (Industrial Production)
- سیستم‌های آتش‌نشانی (Fire Fighting Systems)

## اجزا سازنده Pump Specifications

| | اسم قطعه | جنس |
|---|---|---|
| 1 | صفحه‌پایه پمپ | HT200 |
| 2 | بدنه پمپ (حلزونی) | HT200 / QT400 |
| 3 | پروانه پمپ | HT200 / AISI 304 |
| 4 | آب‌بند مکانیکی (مکانیکال سیل) | |
| 5 | شیر هواگیری | HPb59-1 |
| 6 | محور پمپ (شفت) | AISI 304 + 45 |
| 7 | صفحه محافظ | AISI 304 |
| 8 | رینگ قفل‌کننده | AISI 45 |
| 9 | پایه الکتروموتور | HT200 / QT400 |
| 10 | الکتروموتور | |

## نمودار هد - دبی Head-Flow Chart

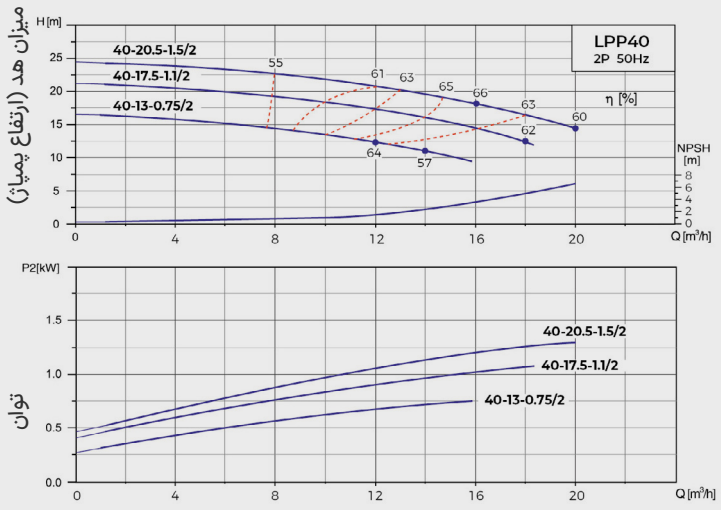


دبی پمپ (آبدهی)

## نکات قابل توجه Points of Note

سیال مورد استفاده باید تمیز، کم‌ویسکوزیته، غیرخورنده، غیرقابل اشتعال، عاری از گاز و فاقد ذرات جامد و الیاف باشد.

حداکثر اندازه ذرات جامد مجاز ۰/۲ میلی‌متر است. همچنین سیال نباید با مواد سازنده پمپ واکنش شیمیایی داشته باشد.

## پایه نصب Base Plate

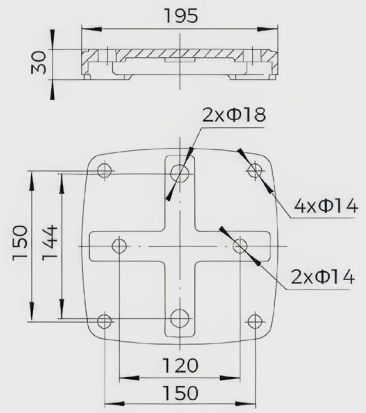


## نقشه انفجاری Exploded view

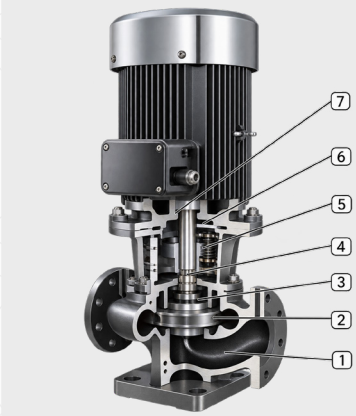


صفحه قبلی