

LPP100-16-7.5/4

پمپ سیرکولاتور لئو سری LRP
LRP Circulation Pump

مشاهده قیمت و خرید پمپ

اطلاعات عمومی General Information

مشخصه	مقدار
جنس بدنه	چدن (QT400, HT200)
جنس پروانه	چدن و استیل (AISI 304, HT200)
حداکثر دمای سیال	تا 90+ درجه سانتی‌گراد
جنس شفت	استیل 304 و فولاد 45
حداکثر دمای محیط	40+ درجه سانتی‌گراد
حداکثر ارتفاع نصب از سطح دریا	1000 متر
حداکثر فشار کاری	10 یا 16 بار
کلاس عایق	F
درجه حفاظت	IP55

الکتروموتور استاندارد با محفظه کاملاً بسته و سیستم خنک‌کاری با هوا

اطلاعات فنی Technical Information

مشخصه	unit	مقدار
توان	W	7.5
سرعت نامی (دور نامی)	r/min	1480
دبی نامی (میزان آبدهی)	m³/h	115
	lit/min	1917
هد نامی (ارتفاع آبدهی)	m	16
حداکثر دبی (میزان آبدهی)	m³/h	150
	lit/min	2500
حداکثر هد (ارتفاع آبدهی)	m	19
NPSHc	m	2

نقشه ابعادی Dimensional Drawing

M	ΦA	AC	AD	ΦP	B3	B2	B1	H2	H1	H	L2	L1
-	-	254	175	300	-	219	253	247	210	956	472	670

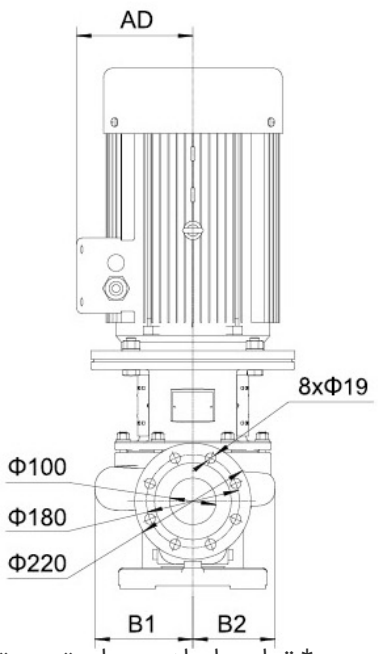

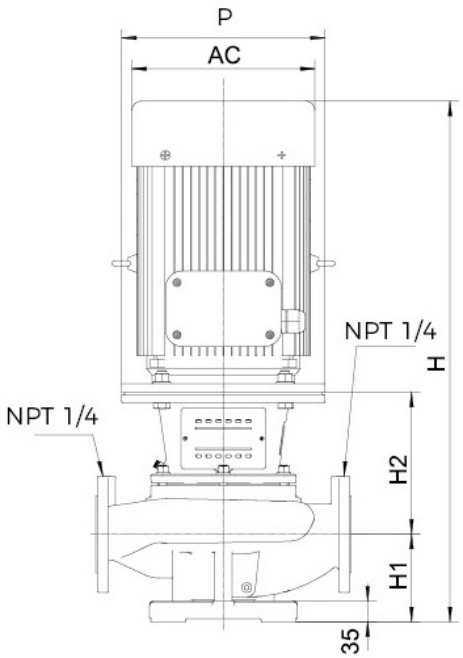

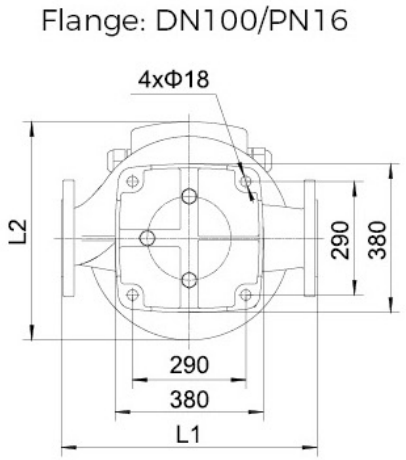

* تمامی ابعاد به میلیمتر هستند

صفحه بعدی

دیتاشیت پمپ سیرکولاتور خطی سری LPP

نمودار راندمان هیدرولیکی Hydraulic Performance

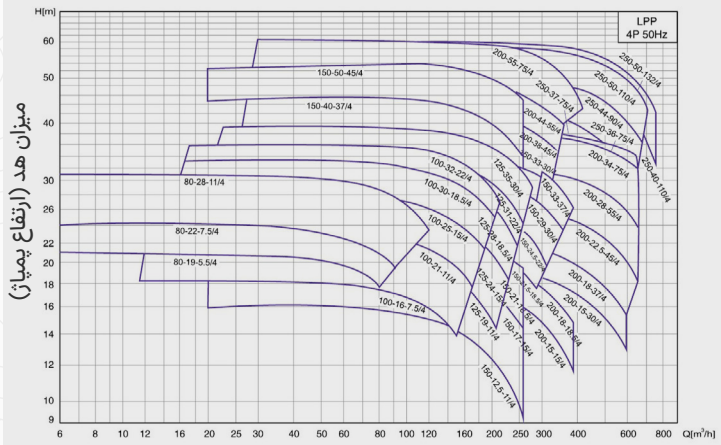

دبی پمپ (آبدهی)

کاربرد ها Applications

- سیستم‌های گرمایشی (Heating Systems)
- سیستم‌های تهویه مطبوع (Air Conditioning Systems)
- سیستم‌های آبرسانی (Water Supply Systems)
- کاربردهای صنعتی (Industrial Production)
- سیستم‌های آتش‌نشانی (Fire Fighting Systems)

اجزا سازنده Pump Specifications

	اسم قطعه	جنس
1	صفحه‌پایه پمپ	HT200
2	بدنه پمپ (حلزونی)	HT200 / QT400
3	پروانه پمپ	HT200 / AISI 304
4	آب‌بند مکانیکی (مکانیکال سیل)	
5	شیر هواگیری	HPb59-1
6	محور پمپ (شفت)	AISI 304 + 45
7	صفحه محافظ	AISI 304
8	رینگ قفل‌کننده	AISI 45
9	پایه الکتروموتور	HT200 / QT400
10	الکتروموتور	

نقشه انفجاری Exploded view

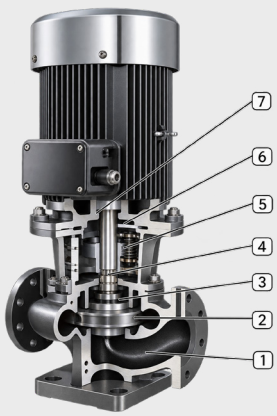

نمودار هد - دبی Head-Flow Chart

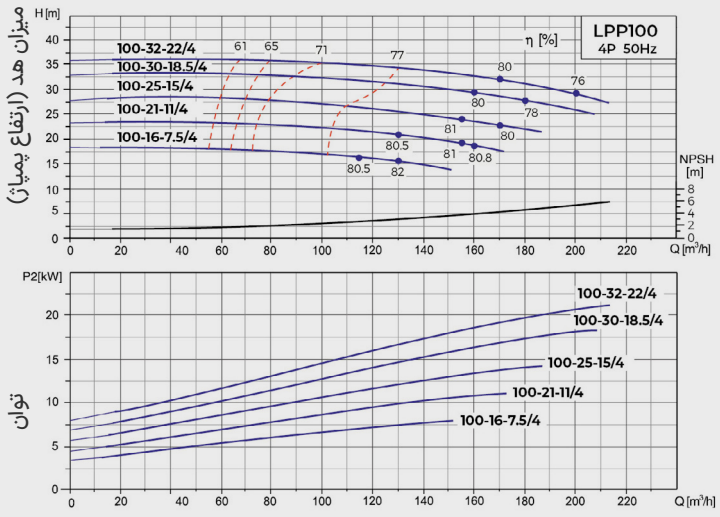

دبی پمپ (آبدهی)

نکات قابل توجه Points of Note

سیال مورد استفاده باید تمیز، کم‌ویسکوزیته، غیرخورنده، غیرقابل اشتعال، عاری از گاز و فاقد ذرات جامد و الیاف باشد.

حداکثر اندازه ذرات جامد مجاز ۰/۲ میلی‌متر است. همچنین سیال نباید با مواد سازنده پمپ واکنش شیمیایی داشته باشد.

پایه محل نصب (فونداسیون) Pedestal Installation

Weight (kg)	X (mm)	Y (mm)	Z (mm)
222	670	670	330

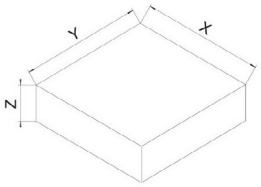

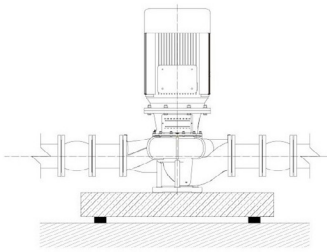

پایه نصب Base Plate

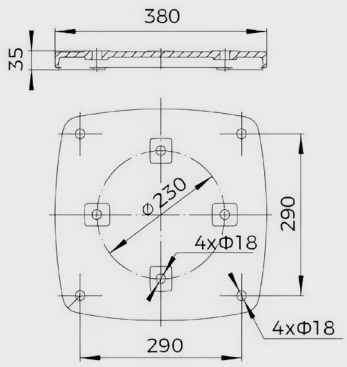

صفحه قبلی