پمپ جتی برای چاه عمیق

کالاصنعتی

مدل
Model
AJDm110 / 2H

برای خرید محصول اینجا کلیک کنید

کاربرد ها
Application

- انتقال آب تمیز و سیالات مشابه آب از نظر خواص فیزیکی و شیمیایی
- مناسب تامین آب خانه‌های کوچک ، سیستم آبیاری خودکار ، سیستم تهویه مطبوع
- مناسب برای بیرون کشیدن آب از چاه، افزایش فشار آب جاری

مشخصات عمومی
General Information

- برق ورودی : تکفاز
- وزن محصول : 24 کیلو گرم
- بدنه و واسطه پمپ از جنس چدن ضد زنگ
- پروانه استینس استیل
- شافت AISI 304
- حداکثر دمای سیال : 60+ درجه سانتیگراد
- حداکثر مکش : 40+ متر

مشخصات فنی و موتور
Motor & Technical Specifications

- کم سرو صدا
- عمر طولانی
- سیم پیچ مس
- محافظ حرارتی داخلی برای موتورهای تکفاز
- کلاس عایق : F
- کلاس حفاظت : IPX4
- حداکثر دمای محیط : 40+ درجه سانتیگراد

نقشه انفجاری
Exploded View

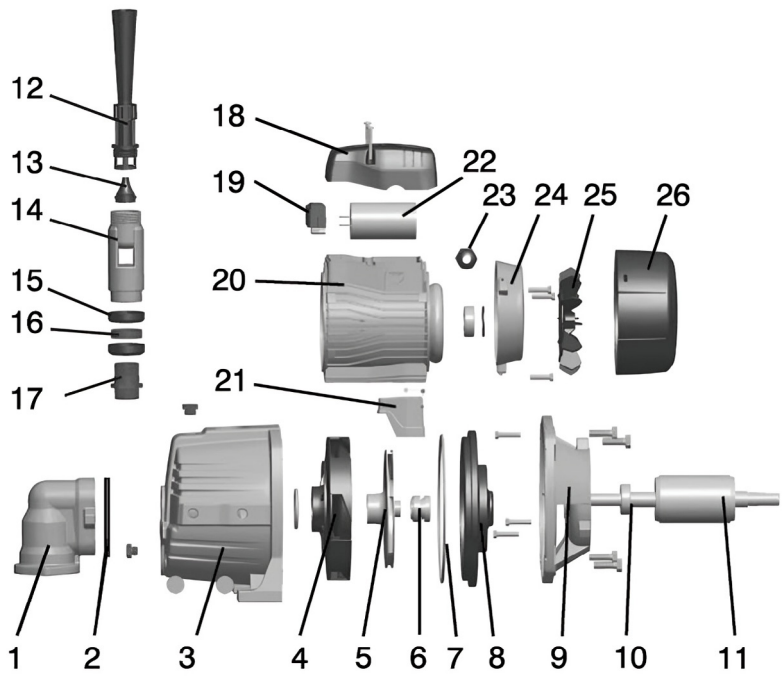

No.	قطعه	جنس قطعه
1	زانوئی	HT200
2	واشر آب بند	NBR
3	بدنه پمپ	HT200
4	دیفیوزر	PPO
5	پروانه	AISI 304
6	سیل مکانیکی	Carbon Ceramic
7	واشر	NBR
8	محافظ کلمپ جلو	AISI 304 HT200
9	کلمپ جلو	ZL102
10	یاتاقان	
11	روتور	
12	لوله ونتوری	PPO
13	نازل	PPO
14	اجکتور	HT200
15	سیل آب بند	NBR
16	روکش مسی	HPb59-1
17	بوش مسی	HPb59-1
18	جعبه ترمینال	PA6 - GF25
19	تخته کلمپ	PC
20	استاتور	
21	پایه موتور	PA6
22	خازن	
23	نگهدارنده کابل	
24	پوشش عقب	ZL102
25	فن	PP
26	درپوش فن	PP

ابعاد و اندازه
Dimensions and Sizes

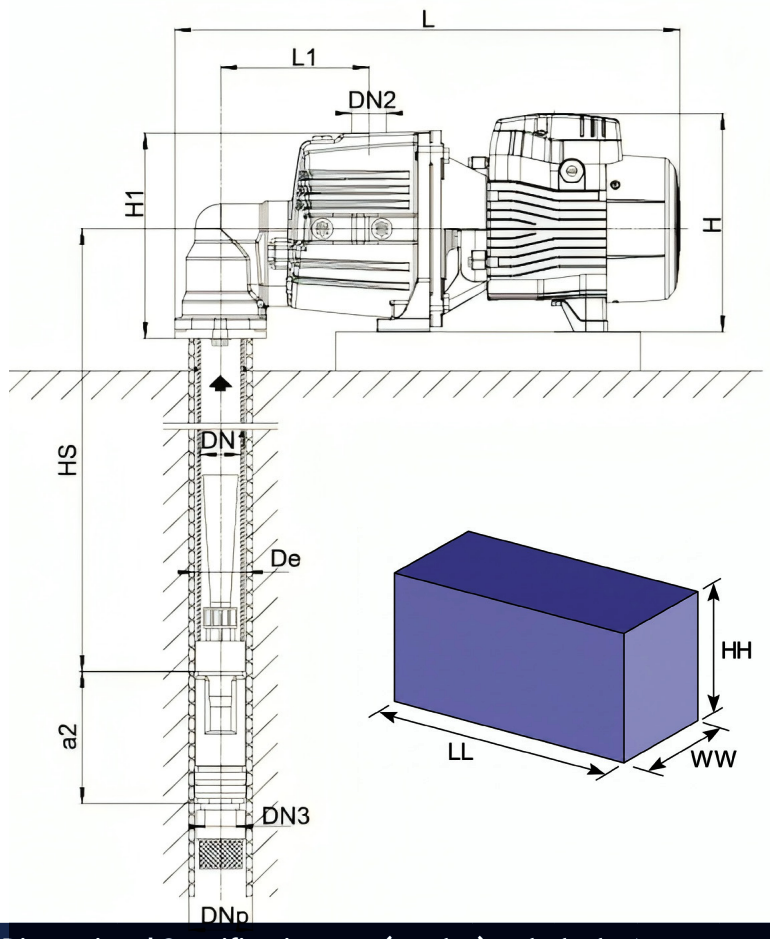

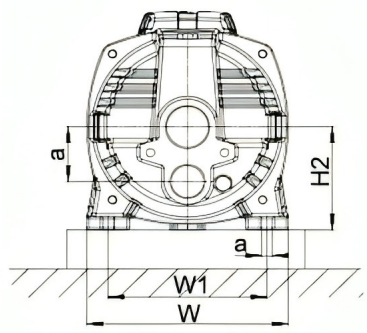

کدینگ محصول
Product Code

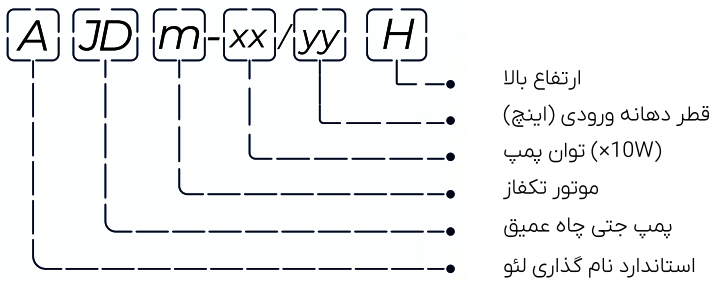

Dimensional Specificationsm مشخصات ابعادی (میلیمتر) — ابعاد بسته بندی (میلیمتر)

Model	DNP (inch)	DN1 (inch)	DN2 (inch)	DN3 (inch)	De	L	H	W	L1	H1	H2	W1	a	a2	S	LL	WW	HH
AJDm110 / 2H	2	1 1/4	1	1	49	535	237	206	153	211	112	166	53	128	10	585	230	265

Technical Specifications مشخصات فنی

Model	Power kW	Power HP	HS (m3/h)	Q (lit/min)	0	2	4	6	8	10	12	14	16	18	20	22	24	26	28	30	32	34
AJDm110 / 2H	1.1	1.5	15	H (m)	70	65	61	57	53	50	47	44	42	40	38	36	34	32	30	28	-	-
AJDm110 / 2H	1.1	1.5	20		62	57	53	49	46	43	40	38	36	34	32	28	28	-	-	-	-	-
AJDm110 / 2H	1.1	1.5	25		54	49	45	42	39	36	33	31	29	27	-	-	-	-	-	-	-	-
AJDm110 / 2H	1.1	1.5	30		46	42	38	35	32	29	27	-	-	-	-	-	-	-	-	-	-	-
AJDm110 / 2H	1.1	1.5	35		39	35	31	28	-	-	-	-	-	-	-	-	-	-	-	-	-	-
AJDm110 / 2H	1.1	1.5	40		32	28	-	-	-	-	-	-	-	-	-	-	-	-	-	-	-	-