دیتاشیت پمپ بشقابی (سانتریفیوژ) لئو

کالاصنعتی

مدل Model	2ACm75

برای خرید محصول اینجا کلیک کنید

کاربرد ها
Application

- انتقال آب تمیز و سیالات مشابه آب از نظر خواص فیزیکی و شیمیایی
- مناسب تامین آب خانه‌های کوچک ، سیستم آبیاری خودکار ، سیستم تهویه مطبوع
- گردش مایعات و افزایش فشار در خطوط آب سرد و گرم

مشخصات عمومی
General Information

- حداکثر هد : 45 متر
- حداکثر دبی : 80 لیتر بر دقیقه 4.8 متر مکعب بر ساعت
- قطر ورودی : 1 1/4 اینچ
- برق ورودی : تکفاز
- وزن محصول : 16.8 کیلو گرم
- بدنه و واسطه پمپ از جنس چدن ضد زنگ
- شافت AISI 304
- حداکثر دمای سیال : 60+ درجه سانتیگراد
- حداکثر مکش : 8+ متر

مشخصات فنی و موتور
Motor & Technical Specifications

- کم سرو صدا
- عمر طولانی
- سیم پیچ مس
- محافظ حرارتی داخلی برای موتورهای تکفاز
- کلاس عایق : F
- کلاس حفاظت : IPX4
- حداکثر دمای محیط : 40+ درجه سانتیگراد
- استاندارد IE2 برای موتورها

(موتورهای سه فاز با توان بیشتر از 0.75 کیلووات)

نقشه انفجاری
Exploded View

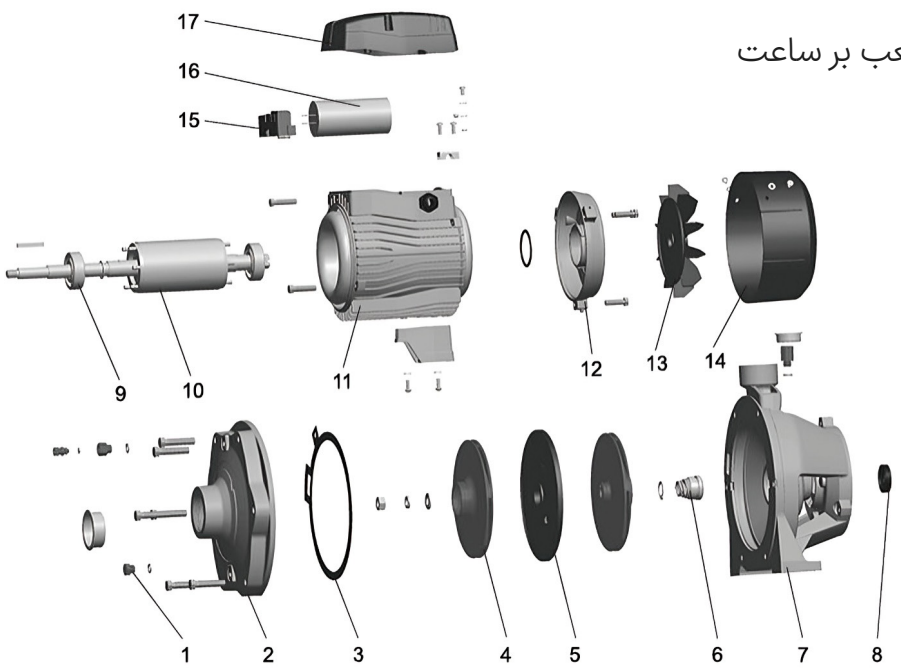

No.	قطعه	جنس قطعه
1	پیچ تخلیه	HPb-59-1
2	بدنه پمپ	HT200
3	درز بند	NBR
4	پروانه	AISI304 Brass HT200
5	درپوش براکت	HT200
6	سیل مکانیکی	Carbon Ceramic
7	کلمپ جلو	HT200
8	کاسه نمد	
9	بلبرینگ	
10	روتور	
11	استاتور	
12	درپوش انتهایی	ZL 102
13	فن	PP
14	درپوش فن	PP
15	تخته کلمپ	PC
16	خازن	
17	جعبه ترمینال	PA6-GF25

کدینگ محصول
Product Code

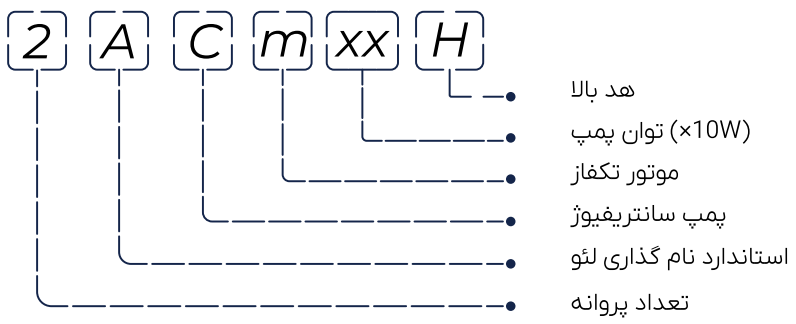

ابعاد و اندازه
Dimensions and size

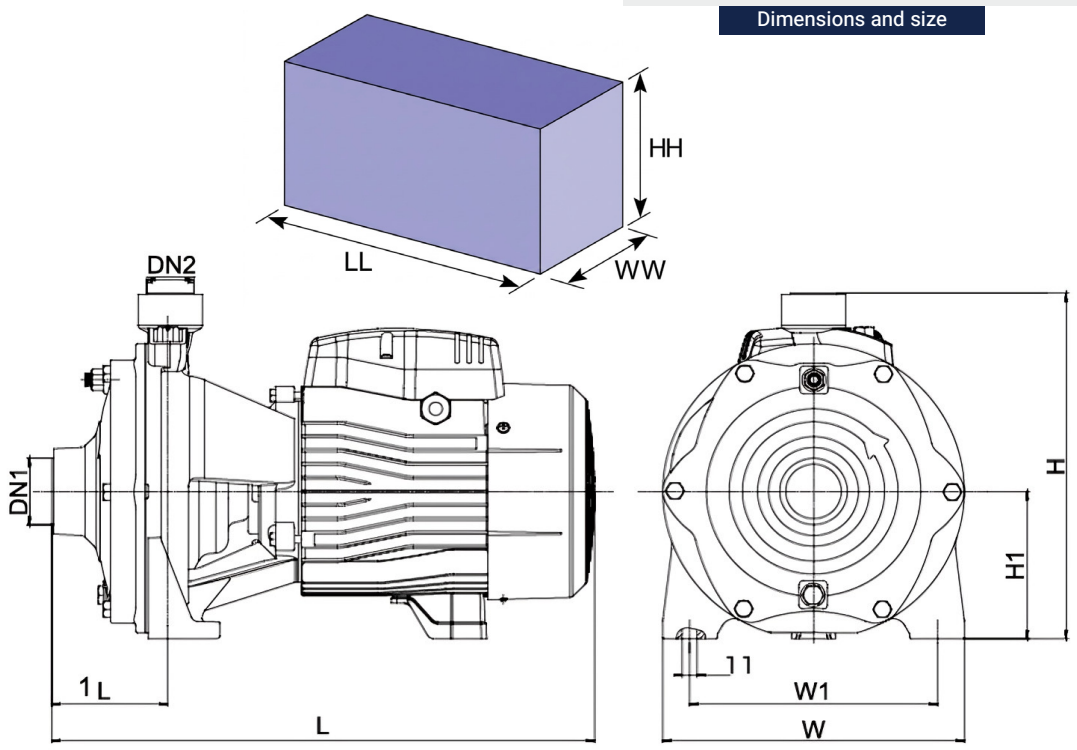

نمودار بازدهی هیدرولیک
Hydraulic efficiency chart

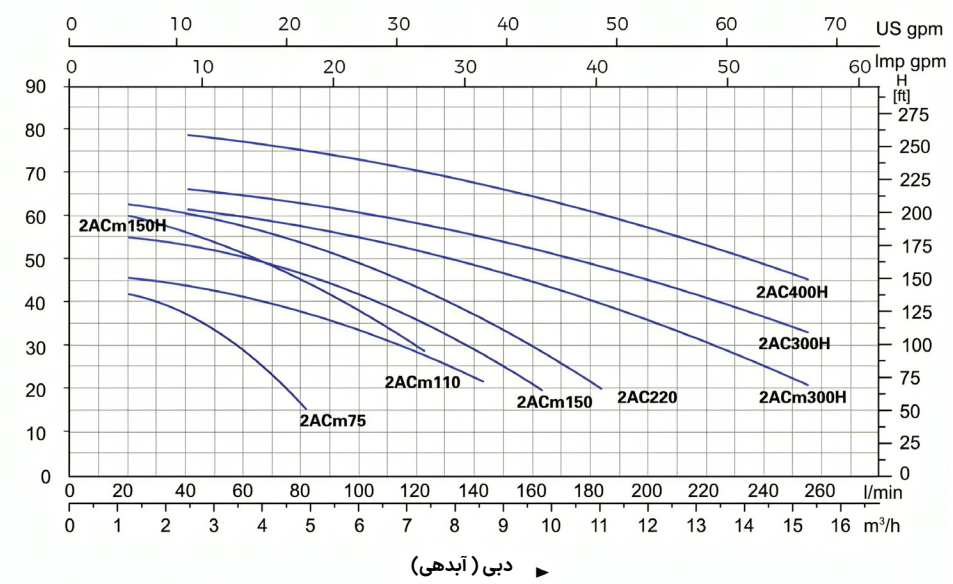

Dimensional Specificationsm مشخصات ابعادی (میلیمتر)									ابعاد بسته بندی (میلیمتر)		
Model	DN1 (inch)	DN2 (inch)	L	L1	H	H1	W	W1	LL	WW	HH
2ACm75	1 1/4	1	337	181	231	72	145	100	385	215	270

Technical Specifications مشخصات فنی																					
Model	Power		Q (lit/min)	0	1.2	1.8	2.4	3	33.6	4.2	4.8	5.4	6	6.6	7.2	8.4	9.6	10.8	12	15
	kW	HP		0	20	30	40	50	60	70	80	90	100	110	120	140	160	180	220	250
2ACm75	0.75	1	H (m)	45	42/5	40	37	33/5	28/5	23	15	-	-	-	-	-	-	-	-	-