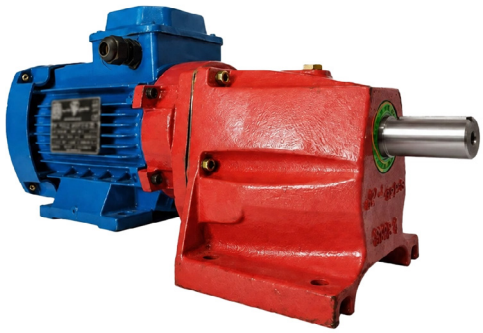

SHG3 80L - 4B

گیربکس شافت مستقیم شاکرین پایه دار
Helical Gear Unit Datasheet

برای خرید محصول اینجا کلیک کنید

مشخصات عمومی GENERAL SPECIFICATIONS

عنوان مشخصه		مقدار مشخصه
نوع گیربکس		SHG3
جنس پوسته		چدن
جنس دنده		فولاد
نوع شافت خروجی		سالید شافت
قطر شافت ورودی	mm	19
قطر شافت خروجی	mm	48 k6
فریم موتور قابل اتصال		80L
توان ورودی	kw	0.75
	hp	1.02
دور موتور (دور ورودی)	rpm	1400
وزن تقریبی	kg	48

مشخصات فنی TECHNICAL SPECIFICATIONS

سرویس فاکتور	گشتاور خروجی	دور خروجی
	Nm	rpm
1	442	16

نقشه ابعادی DIMENSIONAL DRAWING

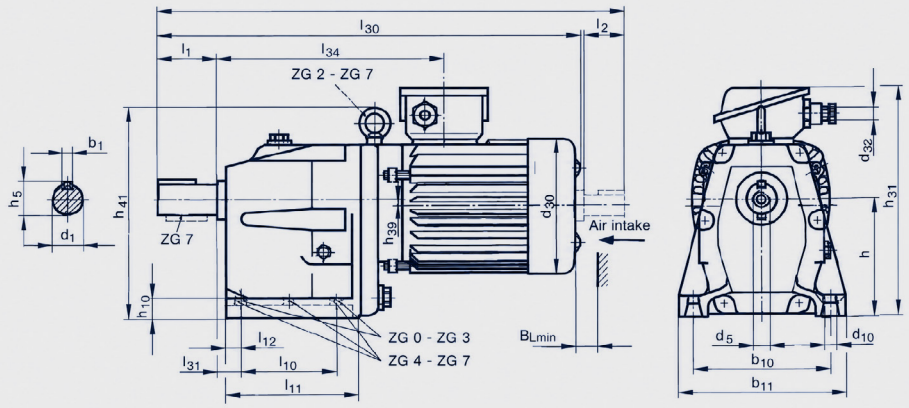

مشخصات ابعادی TECHNICAL SPECIFICATIONS

h41	h39	h31	h10	h5	h (-0.5)	l34	l31	l30	l13	l11	l10	l1
286	9	271	30	51.5	160	305	26	571	20	200.5	150	110

b11	b10	b1	d33	d10	d5	d1
245	205	14	157	18 (+0.25)	M16	48 k6

سایر توضیحات OTHER DETAILS

گیربکس هلیکال شاکرین در حال حاضر محدود به گیربکس شافت مستقیم می‌شود. طراحی گیربکس هلیکال شاکرین مشابه محصولات شرکت VEM آلمان بوده و ورودی آن با سه حالت دو سر شفت، هالوشفت و کوپل مستقیم با موتور طراحی می‌شود. در حالت دو سر شفت، موتور به‌وسیله کوپلینگ یا تسمه و پولی و در حالت هالوشفت، به‌وسیله فلنج به گیربکس متصل می‌شود؛ اما در حالت کوپل مستقیم، روی شفت موتور در کارخانه شاکرین دنده نصب می‌شود و به‌صورت موتور گیربکس برای مشتری ارسال می‌شود. گیربکس هلیکال شاکرین را می‌توان به‌صورت پایه‌دار و فلنج دار سفارش داد؛ معمولاً تیپ پایه‌دار برای نصب افقی و تیپ فلنج دار برای نصب عمودی استفاده می‌شود