

# ZG 6-200-4

## گیربکس شافت مستقیم پارس گرجی پایه دار

## Helical Gear Unit Datasheet

برای خرید محصول اینجا کلیک کنید

### مشخصات عمومی GENERAL SPECIFICATIONS

| عنوان مشخصه | | مقدار مشخصه |
|---|---|---|
| نوع گیربکس | | ZG 6 |
| جنس پوسته | | چدن |
| جنس دنده | | فولاد |
| نوع شافت خروجی | | سالید شافت |
| قطر شافت ورودی | mm | 55 |
| قطر شافت خروجی | mm | 90 |
| فریم موتور قابل اتصال | | 200 |
| توان ورودی | kw | 30 |
| | hp | 40 |
| دور موتور (دور ورودی) | rpm | 1500 |
| تعداد قطب | | 4 |
| وزن تقریبی | kg | 425 |

### مشخصات فنی TECHNICAL SPECIFICATIONS

| سرویس فاکتور | گشتاور خروجی | دور خروجی |
|---|---|---|
| | Nm | rpm |
| 1 | 2206 | 125 |
| 1 | 1696 | 160 |
| 2 | 1392 | 200 |
| 2 | 1072 | 250 |
| 2 | 875 | 315 |
| 2 | 671 | 400 |

### نقشه ابعادی DIMENSIONAL DRAWING

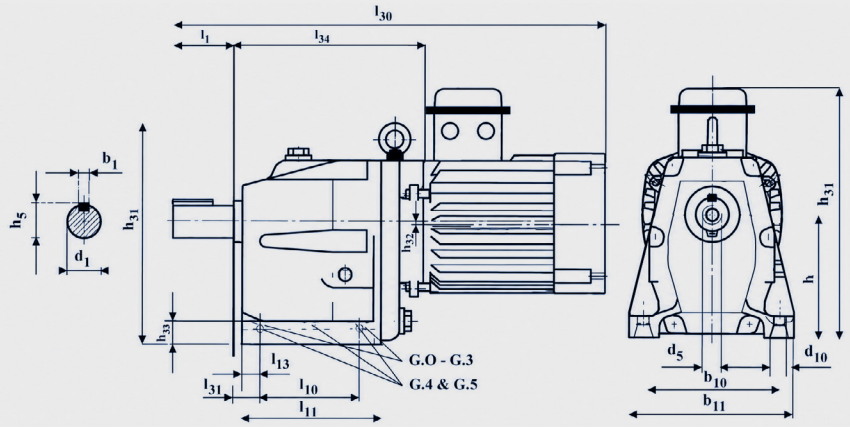


### مشخصات ابعادی TECHNICAL SPECIFICATIONS

| h10 | h31 | h39 | h41 | d1 | d5 | d10 | b1 | b10 | b11 |
|---|---|---|---|---|---|---|---|---|---|
| 50 | 556 | 20 | 537 | 90 | M24 | 26 | 25 | 385 | 450 |
| l1 | | l10 | l11 | l13 | l30 | l31 | l34 | h | h5 |
| 170 | | 280 | 356/5 | 34 | 1069 | 43 | 548 | 315 (-1) | 95 |

### سایر توضیحات OTHER DETAILS

گیربکس هلیکال شاکرین در حال حاضر محدود به گیربکس شافت مستقیم می‌شود. طراحی گیربکس هلیکال شاکرین مشابه محصولات شرکت VEM آلمان بوده و ورودی آن با سه حالت دو سر شفت، هالوشفت و کوپل مستقیم با موتور طراحی می‌شود. در حالت دو سر شفت، موتور به‌وسیله کوپلینگ یا تسمه و پولی و در حالت هالوشفت، به‌وسیله فلنج به گیربکس متصل می‌شود؛ اما در حالت کوپل مستقیم، روی شفت موتور در کارخانه شاکرین دنده نصب می‌شود و به‌صورت موتور گیربکس برای مشتری ارسال می‌شود. گیربکس هلیکال شاکرین را می‌توان به‌صورت پایه‌دار و فلنج دار سفارش داد؛ معمولاً تیپ پایه‌دار برای نصب افقی و تیپ فلنج دار برای نصب عمودی استفاده می‌شود.