

ZG 6-180-4A

گیربکس شافت مستقیم پارس گرجی پایه دار
Helical Gear Unit Datasheet

برای خرید محصول اینجا کلیک کنید

مشخصات عمومی GENERAL SPECIFICATIONS

عنوان مشخصه		مقدار مشخصه
نوع گیربکس		ZG 6
جنس پوسته		چدن
جنس دنده		فولاد
نوع شافت خروجی		سالید شافت
قطر شافت ورودی	mm	48
قطر شافت خروجی	mm	90
فریم موتور قابل اتصال		180
توان ورودی	kw	18.5
	hp	25
دور موتور (دور ورودی)	rpm	1500
تعداد قطب		4
وزن تقریبی	kg	355

مشخصات فنی TECHNICAL SPECIFICATIONS

سرویس فاکتور	گشتاور خروجی	دور خروجی
	Nm	rpm
1	2579	63
1.12	2177	80
1.25	1677	100
1.6	1368	125
1.6	1050	160
2.5	858	200
2.5	661	250
2.5	539	315
2.5	414	400

نقشه ابعادی DIMENSIONAL DRAWING

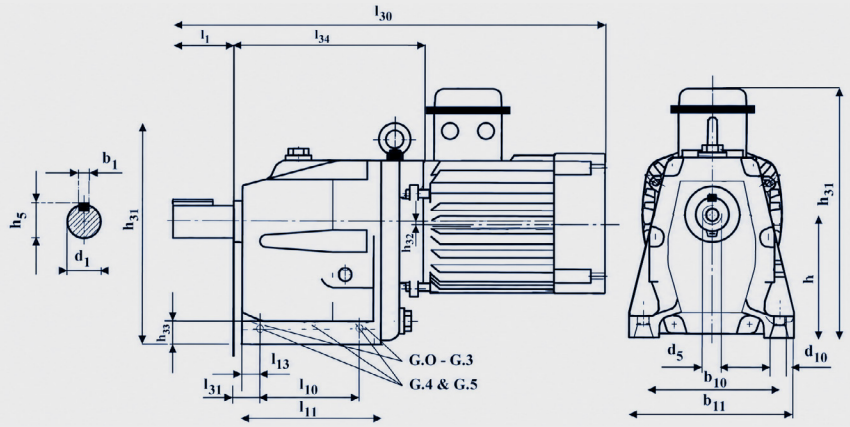

مشخصات ابعادی TECHNICAL SPECIFICATIONS

h10	h31	h39	h41	d1	d5	d10	b1	b10	b11
50	556	20	537	90	M24	26	25	385	450
l1		l10	l11	l13	l30	l31	l34	h	h5
170		280	356/5	34	1069	43	548	315 (-1)	95

سایر توضیحات OTHER DETAILS

گیربکس هلیکال شاکرین در حال حاضر محدود به گیربکس شافت مستقیم می‌شود. طراحی گیربکس هلیکال شاکرین مشابه محصولات شرکت VEM آلمان بوده و ورودی آن با سه حالت دو سر شفت، هالوشفت و کوپل مستقیم با موتور طراحی می‌شود. در حالت دو سر شفت، موتور به‌وسیله کوپلینگ یا تسمه و پولی و در حالت هالوشفت، به‌وسیله فلنج به گیربکس متصل می‌شود؛ اما در حالت کوپل مستقیم، روی شفت موتور در کارخانه شاکرین دنده نصب می‌شود و به‌صورت موتور گیربکس برای مشتری ارسال می‌شود. گیربکس هلیکال شاکرین را می‌توان به‌صورت پایه‌دار و فلنج دار سفارش داد؛ معمولاً تیپ پایه‌دار برای نصب افقی و تیپ فلنج دار برای نصب عمودی استفاده می‌شود.