

ZG 5-132-6A

گیربکس شافت مستقیم پارس گرجی پایه دار
Helical Gear Unit Datasheet

برای خرید محصول اینجا کلیک کنید

مشخصات عمومی GENERAL SPECIFICATIONS

عنوان مشخصه		مقدار مشخصه
نوع گیربکس		ZG 5
جنس پوسته		چدن
جنس دنده		فولاد
نوع شافت خروجی		سالید شافت
قطر شافت ورودی	mm	38
قطر شافت خروجی	mm	75
فریم موتور قابل اتصال		132
توان ورودی	kw	3
	hp	4
دور موتور (دور ورودی)	rpm	1000
تعداد قطب		6
وزن تقریبی	kg	152

مشخصات فنی TECHNICAL SPECIFICATIONS

سرویس فاکتور	گشتاور خروجی	دور خروجی
	Nm	rpm
1	1265	20

نقشه ابعادی DIMENSIONAL DRAWING

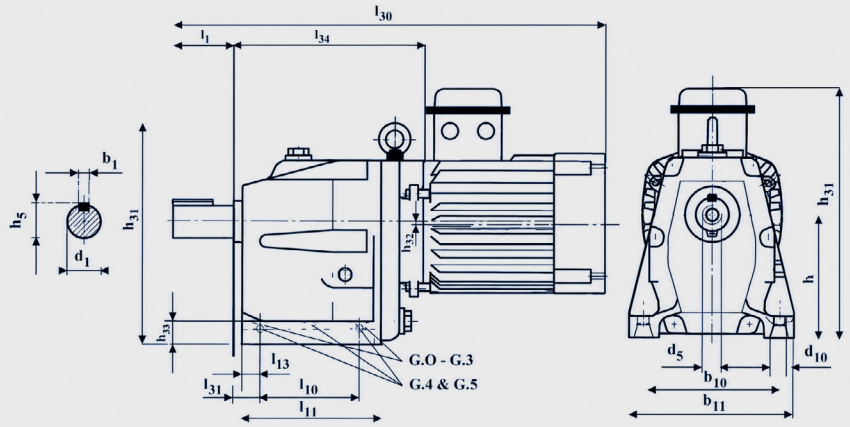

مشخصات ابعادی TECHNICAL SPECIFICATIONS

h10	h31	h39	h41	d1	d5	d10	b1	b10	b11
50	380	13	435	75	M20	22	20	315	385
l1		l10	l11	l13	l30	l31	l34	h	h5
140		242	317	30	925	38	405	250	79/5

سایر توضیحات OTHER DETAILS

گیربکس هلیکال شاکرین در حال حاضر محدود به گیربکس شافت مستقیم می‌شود. طراحی گیربکس هلیکال شاکرین مشابه محصولات شرکت VEM آلمان بوده و ورودی آن با سه حالت دو سر شفت، هالوشفت و کوپل مستقیم با موتور طراحی می‌شود. در حالت دو سر شفت، موتور به‌وسیله کوپلینگ یا تسمه و پولی و در حالت هالوشفت، به‌وسیله فلنج به گیربکس متصل می‌شود؛ اما در حالت کوپل مستقیم، روی شفت موتور در کارخانه شاکرین دنده نصب می‌شود و به‌صورت موتور گیربکس برای مشتری ارسال می‌شود. گیربکس هلیکال شاکرین را می‌توان به‌صورت پایه‌دار و فلنج دار سفارش داد؛ معمولاً تیپ پایه‌دار برای نصب افقی و تیپ فلنج دار برای نصب عمودی استفاده می‌شود.