

# ZG 3-80-8A

## گیربکس شافت مستقیم پارس گرجی پایه دار
## Helical Gear Unit Datasheet

برای خرید محصول اینجا کلیک کنید

### مشخصات عمومی GENERAL SPECIFICATIONS

| عنوان مشخصه | | مقدار مشخصه |
|---|---|---|
| نوع گیربکس | | ZG 3 |
| جنس پوسته | | چدن |
| جنس دنده | | فولاد |
| نوع شافت خروجی | | سالید شافت |
| قطر شافت ورودی | mm | 19 |
| قطر شافت خروجی | mm | 48 |
| فریم موتور قابل اتصال | | 80 |
| توان ورودی | kw | 0.25 |
| | hp | 0.34 |
| دور موتور (دور ورودی) | rpm | 750 |
| تعداد قطب | | 8 |
| وزن تقریبی | kg | 37 |

### مشخصات فنی TECHNICAL SPECIFICATIONS

| سرویس فاکتور | گشتاور خروجی | دور خروجی |
|---|---|---|
| | Nm | rpm |
| 2.5 | 150 | 16 |

### نقشه ابعادی DIMENSIONAL DRAWING

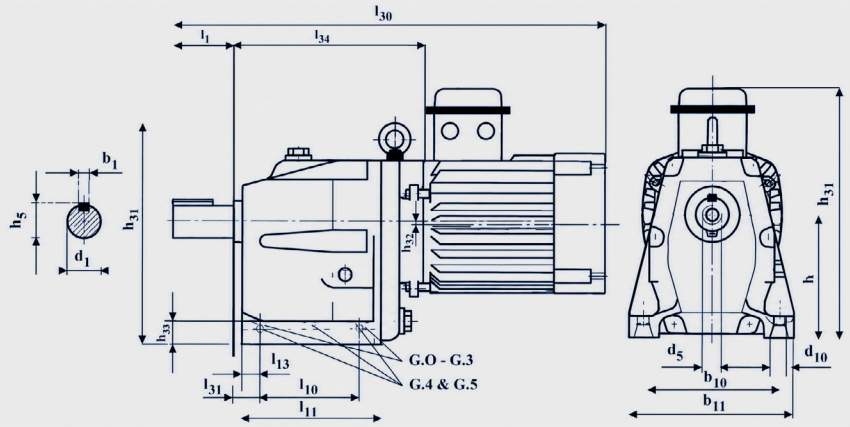


### مشخصات ابعادی TECHNICAL SPECIFICATIONS

| h10 | h31 | h39 | h41 | d1 | d5 | d10 | b1 | b10 | b11 |
|---|---|---|---|---|---|---|---|---|---|
| 34 | 280 | 9 | 290 | 48 | M16 | 18 | 14 | 202 | 250 |
| l1 | | l10 | l11 | l13 | l30 | l31 | l34 | h | h5 |
| 110 | | 150 | 212 | 22 | 765 | 27 | 275 | 160 | 51/5 |

### سایر توضیحات OTHER DETAILS

گیربکس هلیکال شاکرین در حال حاضر محدود به گیربکس شافت مستقیم می‌شود. طراحی گیربکس هلیکال شاکرین مشابه محصولات شرکت VEM آلمان بوده و ورودی آن با سه حالت دو سر شفت، هالوشفت و کوپل مستقیم با موتور طراحی می‌شود. در حالت دو سر شفت، موتور به‌وسیله کوپلینگ یا تسمه و پولی و در حالت هالوشفت، به‌وسیله فلنج به گیربکس متصل می‌شود؛ اما در حالت کوپل مستقیم، روی شفت موتور در کارخانه شاکرین دنده نصب می‌شود و به‌صورت موتور گیربکس برای مشتری ارسال می‌شود. گیربکس هلیکال شاکرین را می‌توان به‌صورت پایه‌دار و فلنج دار سفارش داد؛ معمولاً تیپ پایه‌دار برای نصب افقی و تیپ فلنج دار برای نصب عمودی استفاده می‌شود.