

# ZG 1-80-4A

## گیربکس شافت مستقیم پارس گرجی پایه دار

## Helical Gear Unit Datasheet

برای خرید محصول اینجا کلیک کنید

### مشخصات عمومی GENERAL SPECIFICATIONS

| عنوان مشخصه | | مقدار مشخصه |
|---|---|---|
| نوع گیربکس | | ZG 1 |
| جنس پوسته | | چدن |
| جنس دنده | | فولاد |
| نوع شافت خروجی | | سالید شافت |
| قطر شافت ورودی | mm | 19 |
| قطر شافت خروجی | mm | 28 |
| فریم موتور قابل اتصال | | 80 |
| توان ورودی | kw | 0.55 |
| | hp | 0.75 |
| دور موتور (دور ورودی) | rpm | 1500 |
| تعداد قطب | | 4 |
| وزن تقریبی | kg | 22 |

### مشخصات فنی TECHNICAL SPECIFICATIONS

| سرویس فاکتور | گشتاور خروجی | دور خروجی |
|---|---|---|
| | Nm | rpm |
| 1.12 | 82 | 63 |
| 1.25 | 64.3 | 80 |
| 2 | 53.5 | 100 |
| 2.24 | 42.7 | 125 |
| 2.5 | 32.5 | 160 |
| 3.55 | 25.5 | 200 |
| 4.5 | 21.2 | 250 |
| 4.5 | 16.9 | 315 |
| 4.5 | 12.9 | 400 |

### نقشه ابعادی DIMENSIONAL DRAWING

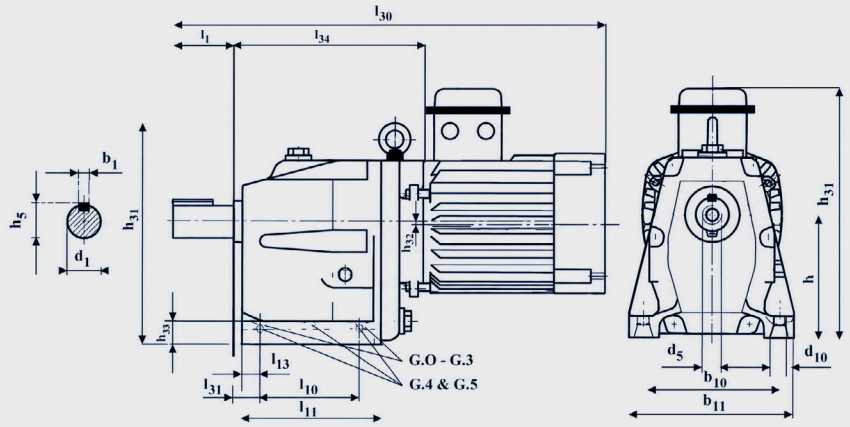


### مشخصات ابعادی TECHNICAL SPECIFICATIONS

| h10 | h31 | h39 | h41 | d1 | d5 | d10 | b1 | b10 | b11 |
|---|---|---|---|---|---|---|---|---|---|
| 20 | 225 | - | - | 28 | M8 | 12 | 8 | 140 | 174 |
| l1 | | l10 | l11 | l13 | l30 | l31 | l34 | h | h5 |
| 60 | | 95 | 140 | 15 | 465 | 19 | 195 | 115 | 31 |

### سایر توضیحات OTHER DETAILS

گیربکس هلیکال شاکرین در حال حاضر محدود به گیربکس شافت مستقیم می‌شود. طراحی گیربکس هلیکال شاکرین مشابه محصولات شرکت VEM آلمان بوده و ورودی آن با سه حالت دو سر شفت، هالوشفت و کوپل مستقیم با موتور طراحی می‌شود. در حالت دو سر شفت، موتور به‌وسیله کوپلینگ یا تسمه و پولی و در حالت هالوشفت، به‌وسیله فلنج به گیربکس متصل می‌شود؛ اما در حالت کوپل مستقیم، روی شفت موتور در کارخانه شاکرین دنده نصب می‌شود و به‌صورت موتور گیربکس برای مشتری ارسال می‌شود. گیربکس هلیکال شاکرین را می‌توان به‌صورت پایه‌دار و فلنج دار سفارش داد؛ معمولاً تیپ پایه‌دار برای نصب افقی و تیپ فلنج دار برای نصب عمودی استفاده می‌شود.