

ZG 7-160-8B

گیربکس شافت مستقیم پارس گرجی فلنچ دار

Helical Gear Unit Datasheet

برای خرید محصول اینجا کلیک کنید

مشخصات عمومی GENERAL SPECIFICATIONS

عنوان مشخصه		مقدار مشخصه
نوع گیربکس		ZG 7
جنس پوسته		چدن
جنس دنده		فولاد
نوع شافت خروجی		سالید شافت
قطر شافت ورودی	mm	42
قطر شافت خروجی	mm	100
فریم موتور قابل اتصال		160
توان ورودی	kw	5.5
	hp	7.5
دور موتور (دور ورودی)	rpm	750
تعداد قطب		8
وزن تقریبی	kg	428

مشخصات فنی TECHNICAL SPECIFICATIONS

سرویس فاکتور	گشتاور خروجی	دور خروجی
	Nm	rpm
2	3022	16

نقشه ابعادی DIMENSIONAL DRAWING

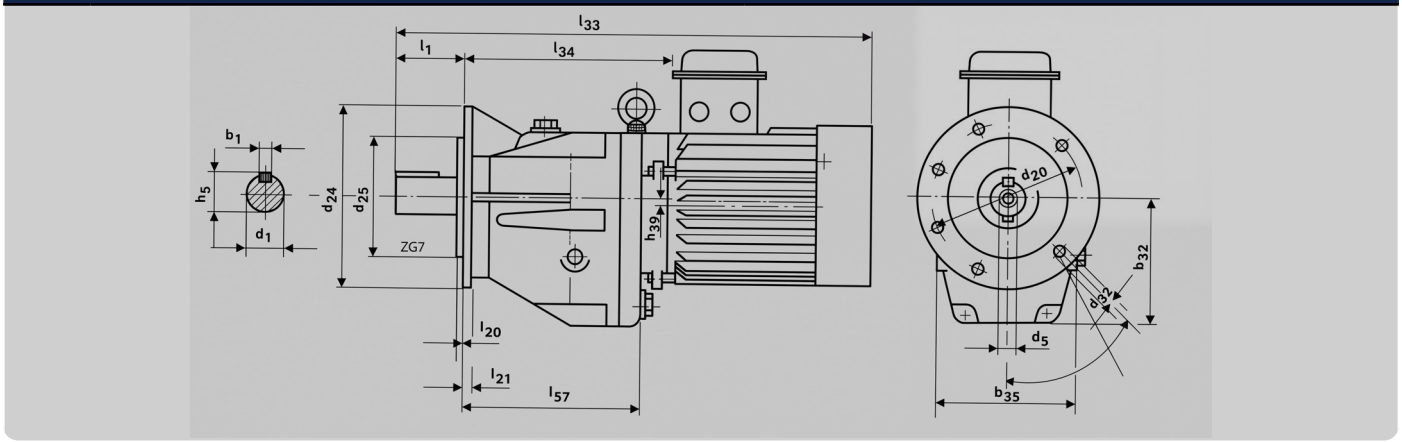

مشخصات ابعادی TECHNICAL SPECIFICATIONS

h5	b35	b32	b1	d25	d24	d22	d20	d5	d1
106	436	386	28	450 h6	500	18	500	M24	100 m6
l57		l34	l30		l21	l20	l1		h39
527		652	-		18	5	210		25

سایر توضیحات OTHER DETAILS

گیربکس هلیکال شاکرین در حال حاضر محدود به گیربکس شافت مستقیم می‌شود. طراحی گیربکس هلیکال شاکرین مشابه محصولات شرکت VEM آلمان بوده و ورودی آن با سه حالت دو سر شفت، هالوشفت و کوپل مستقیم با موتور طراحی می‌شود. در حالت دو سر شفت، موتور به‌وسیله کوپلینگ یا تسمه و پولی و در حالت هالوشفت، به‌وسیله فلنج به گیربکس متصل می‌شود؛ اما در حالت کوپل مستقیم، روی شفت موتور در کارخانه شاکرین دنده نصب می‌شود و به‌صورت موتور گیربکس برای مشتری ارسال می‌شود. گیربکس هلیکال شاکرین را می‌توان به‌صورت پایه‌دار و فلنج دار سفارش داد؛ معمولاً تیپ پایه‌دار برای نصب افقی و تیپ فلنج دار برای نصب عمودی استفاده می‌شود.