

ZG 3-80-4B

گیربکس شافت مستقیم پارس گرجی فلنچ دار

Helical Gear Unit Datasheet

برای خرید محصول اینجا کلیک کنید

مشخصات عمومی GENERAL SPECIFICATIONS

عنوان مشخصه		مقدار مشخصه
نوع گیربکس		ZG 3
جنس پوسته		چدن
جنس دنده		فولاد
نوع شافت خروجی		سالید شافت
قطر شافت ورودی	mm	19
قطر شافت خروجی	mm	48
فریم موتور قابل اتصال		80
توان ورودی	kw	0.75
	hp	1
دور موتور (دور ورودی)	rpm	1500
تعداد قطب		4
وزن تقریبی	kg	44

مشخصات فنی TECHNICAL SPECIFICATIONS

سرویس فاکتور	گشتاور خروجی	دور خروجی
	Nm	rpm
2	224	31.5
2	181	40
2	148	50

نقشه ابعادی DIMENSIONAL DRAWING

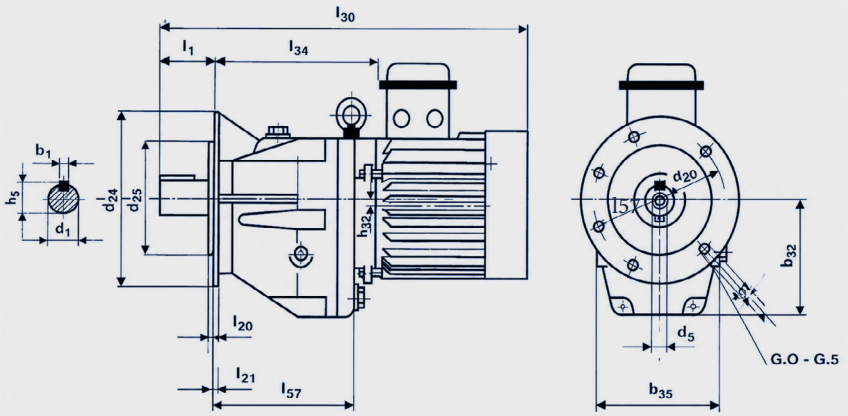

مشخصات ابعادی TECHNICAL SPECIFICATIONS

d1	d5	d20	d22	d24	d25	b1	b32	b35	h5
48	M16	215	14	250	180	14	156	182	51/5

h39	l1	l20	l21	l30	l34	l57
9	110	4	11	765	275	235

سایر توضیحات OTHER DETAILS

گیربکس هلیکال پارس گرجی در حال حاضر محدود به گیربکس شافت مستقیم می‌شود. طراحی گیربکس هلیکال پارس گرجی مشابه محصولات شرکت VEM آلمان بوده و ورودی آن با سه حالت دو سر شفت، هالوشفت و کوپل مستقیم با موتور طراحی می‌شود. در حالت دو سر شفت، موتور به‌وسیله کوپلینگ یا تسمه و پولی و در حالت هالوشفت، به‌وسیله فلنج به گیربکس متصل می‌شود؛ اما در حالت کوپل مستقیم، روی شفت موتور در کارخانه پارس گرجی دنده نصب می‌شود و به‌صورت موتور گیربکس برای مشتری ارسال می‌شود. گیربکس هلیکال پارس گرجی را می‌توان به‌صورت پایه‌دار و فلنج دار سفارش داد؛ معمولاً تیپ پایه‌دار برای نصب افقی و تیپ فلنج دار برای نصب عمودی استفاده می‌شود.